额定载荷 Rated load	lb	50, 100, 150, 200, 250
灵敏度 Sensitivity	mV/V	3.0±0.01
综合误差 Total error	%F.S	±0.05
蠕变（30分钟） Creep(30min)	%F.S	±0.02
零点平衡 Zero balance	%F.S	±1
零点温度影响 TC0	%F.S/10℃	±0.02
输出温度影响 TC SPAN	%F.S/10℃	±0.02
输入阻抗 Input resistance	Ω	400±10
输出阻抗 Out resistance	Ω	352±3
绝缘电阻 Insulation resistance	MΩ	≥5000
工作温度范围 Operating Temp Range	℃	-30~+70
安全过载 Safe load limit	%F.S	150
极限过载 Lateral load limit	%F.S	200
推荐激励电压 Recommend excitation	V .DC	10~12
最大激励电压 Maximum excitation	V .DC	15
密封等级 Protection class	IP65	
材质 Construction	Alloy steel:40CrNiMoA	
	Stainless steel:17-4PH	
电缆 Wire	长度(Length):1.5m 直径(Diameter):⌀4mm	

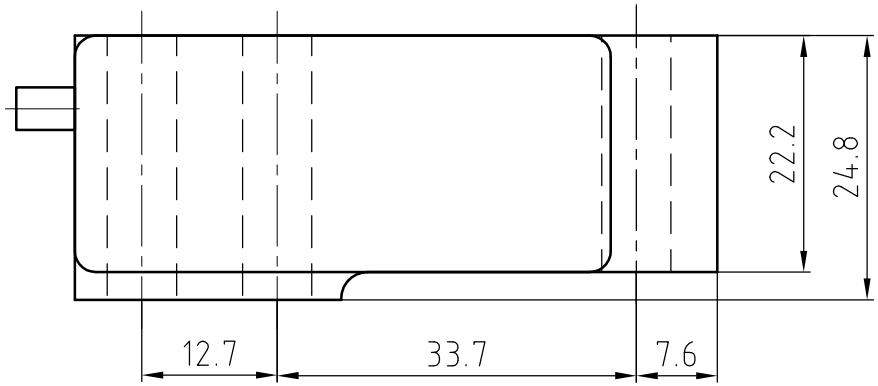

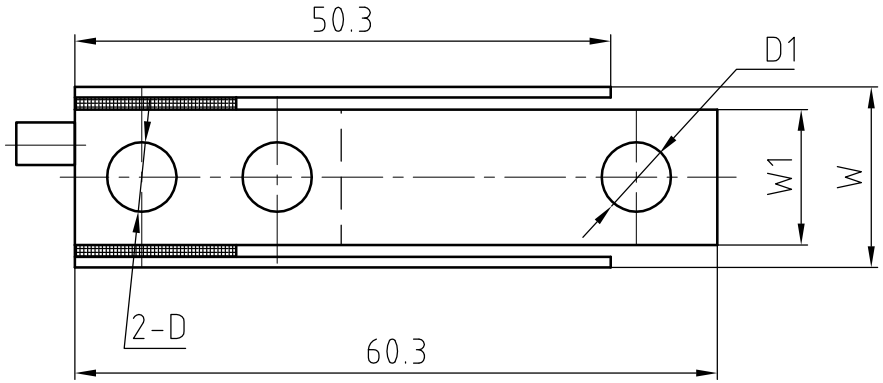

Wiring

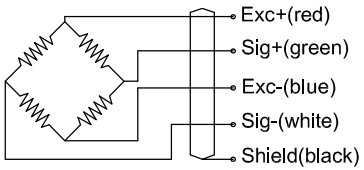

Capacity (lb)	W	W1	D	D1
50, 100, 150	19.1	12.7	⌀4.4	⌀4.4
200, 250	25.4	19.1	⌀6.5	⌀4.4

标记	处数	分区	更改文件号	签名	年月日
设计			标准化		
校对			会签		
审核			审定		
工艺			批准		

图样标记 | 重量 | 比例

共 张 第 张

LCT SENSOR

MBB50~2501b

日底图总号

底图总号

签字

日期